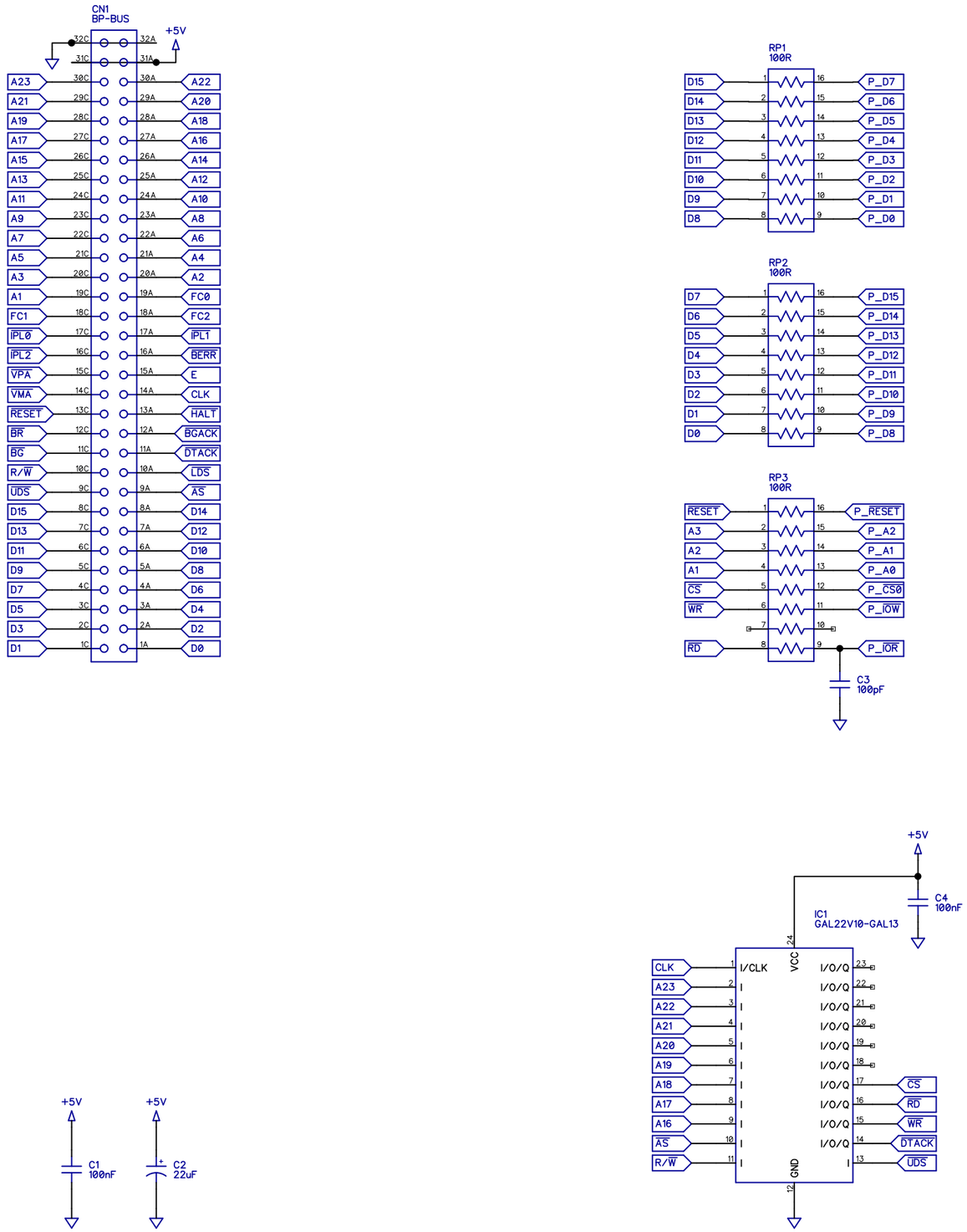

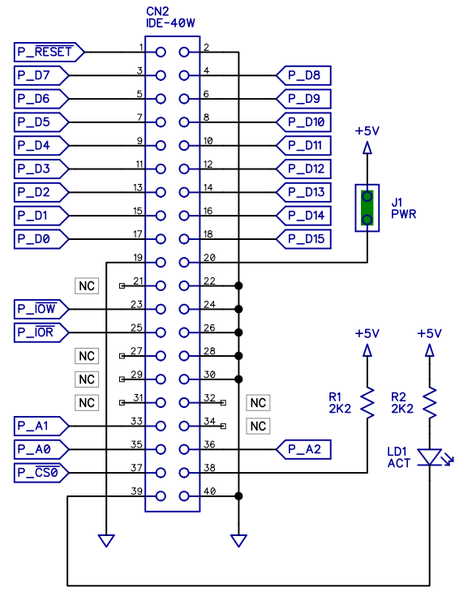

www.mega-micros.com

68000 Project

S. Crompton	Rev 1.0 01/08/2022	IDE